Вид с дверями

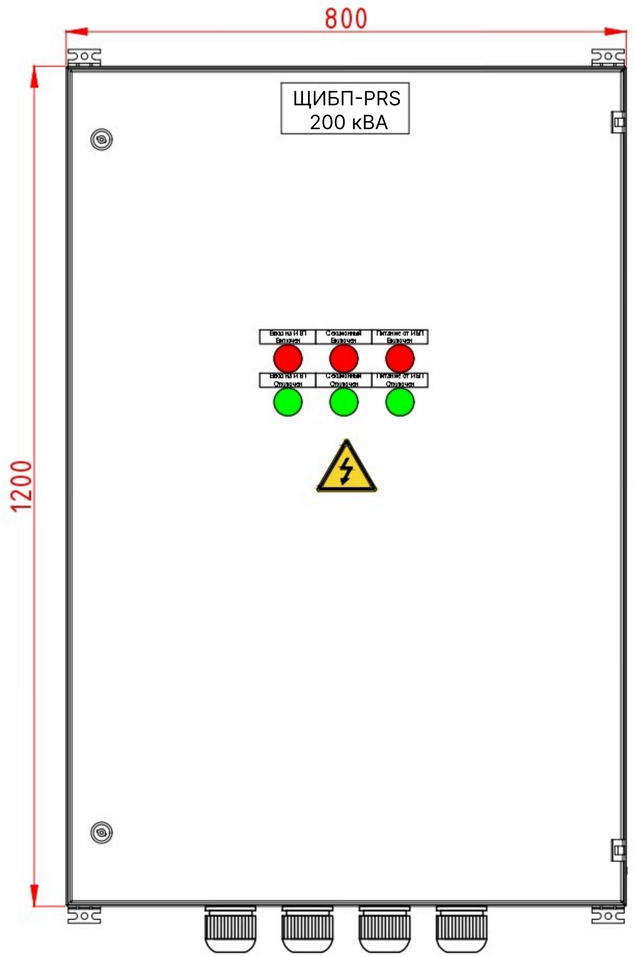

Вид с фальш-панелью

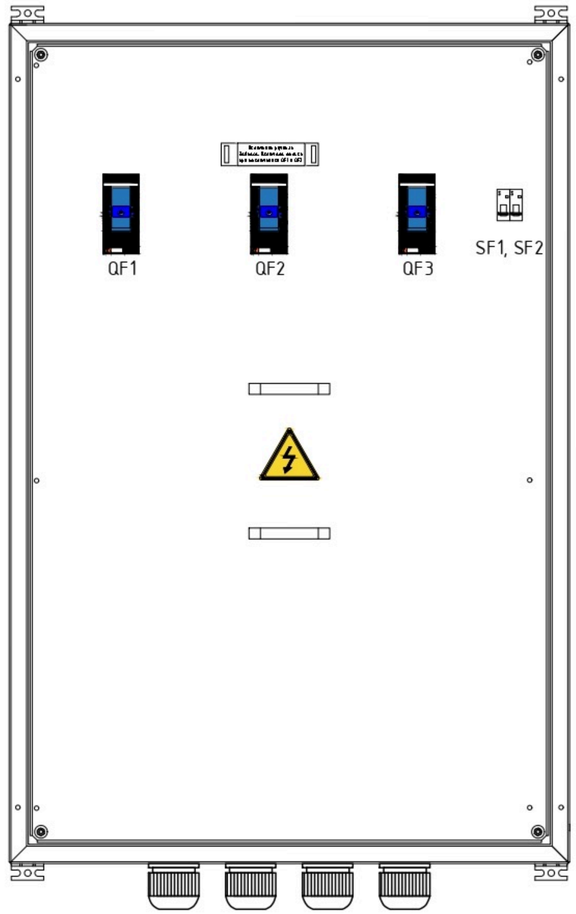

Вид без фальш-панели

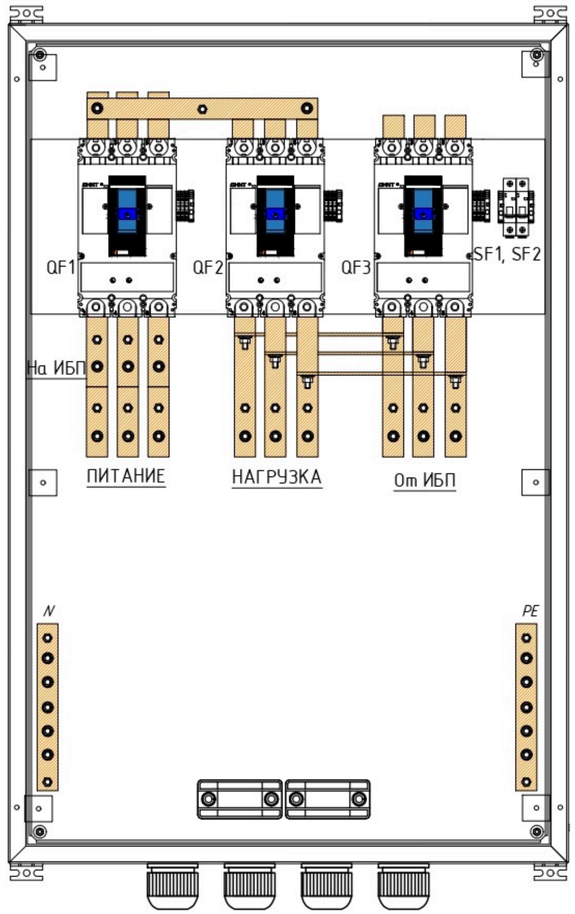

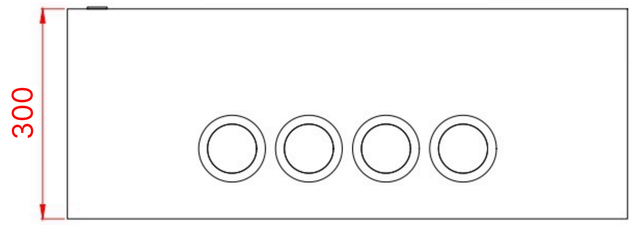

Изм.	Кол.Уч	Лист	№док	Подп.	Дата
Разработал					
Проверил					
Утвердил					

Щит ручного байпаса
ЩИБП 200кВА

Стадия	Лист	Листов

Габаритный чертеж

PIRIS

Формат А3

Пкрв. примен.
Справ. N
Подпись и дата
Инв.N подл.
Взам.инв. N
Подпись и дата
Инв.N подл.